FLIESS Steuerungen

KS1611-0001-SE
Komfortable Solar-Heizungsanlage, Direktheizung

- ***zwei Heizkreise***
- ***Brennwertkessel (BWK)***
- ***Festbrennstoffkessel***
- ***Pufferspeicher und Brauchwasserspeicher getrennt***
- ***Brauchwasserzirkulation und Wärme-Rücklade-Möglichkeit***
- ***Solaranlage mit Option Röhrenkollektor***
- ***Wärmemengenzähler***

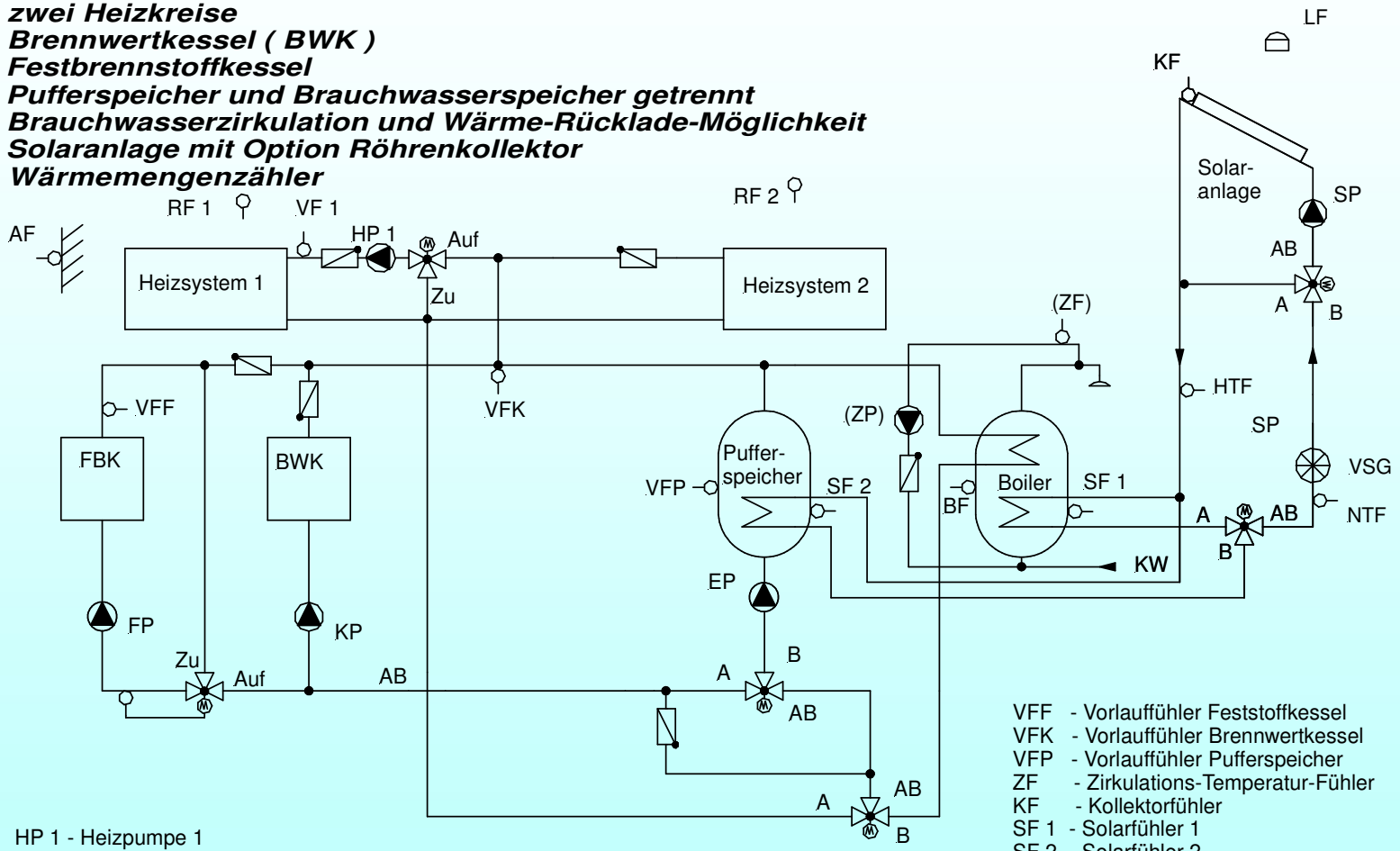

HP 1 - Heizpumpe 1
FP - Pumpe Feststoffkessel
KP - Pumpe Brennwertkessel
EP - Entladepumpe Pufferspeicher
ZP - Zirkulationspumpe
SP - Solarpumpe

VF 1 - Vorlauffühler 1
AF - Außentemperaturfühler
RF 1 - Raumfühler 1
RF 2 - Raumfühler 2
BF - Brauchwasserfühler

VFF - Vorlauffühler Feststoffkessel
VFK - Vorlauffühler Brennwertkessel
VFP - Vorlauffühler Pufferspeicher
ZF - Zirkulations-Temperatur-Fühler
KF - Kollektorfühler
SF 1 - Solarfühler 1
SF 2 - Solarfühler 2
HTF - Vorlauffühler WMZ
NTF - Rücklauffühler WMZ
VSG - Volumenstromgeber
LF - Lichtsensor